BEHAR sécurité	FICHE INDEX	FICHE TECHNIQUE	BLOCS AUTONOMES D'ECLAIRAGE DE SECURITE	NOTRE - OUR REF	ETAL / HAB
	N° 782	TECHNICAL DOCUMENT	SELF CONTAINED LUMINAIRES	VOTRE - OUR CODE	33282
				FAMILLE	ECLAT

REFERENCE	MODEL REFERENCE	**ETAL / HAB**
PRESENTATION	PRODUCT DESCRIPTION	ENCASTRE - TRANCHE
MODE D'ECLAIRAGE	SYSTEM MODE	TOUT LEDS
TYPE D'ECLAIRAGE	LIGHT TYPE	NON PERMANENT
LAMPE VEILLEUSE	MONITORING LAMP	1 x LED
LAMPE SECOURS	EMERGENCY LAMP	2 x LEDS 20 ma
CLASSE DE PROTECTION	PROTECTION CLASS	2
TENSION/FREQUENCE	INPUT VOLTAGE/FREQUENZ	230V 50/60 HZ
CONSOMMATION	CONSUMPTION	0,91 WATTS
TEST	TEST	SATI
FLUX LUMINEUX	LIGHT FLUX	8 lms
AUTONOMIE	DURATION TIME	5 Heures
AGREEMENT NF/EN	NF/EN AGREEMENT	**T 11139**
BATTERIE H^{TE} TEMP.	BATTERY HIGH TEMP	NICKEL CADNIUM HT
DESTINATION	DESTINATION	HABITATION
ENTREE DE CABLE	CABLE ENTRY	SUR BORNIER AMOVIBLE
FIXATION	FIXATION	PAR: RESSORTS
COULEUR BOITIER	COLOUR CASE	BLANC
PICTOGRAMME	LEGEND	SERIGRAPHIE
DEGRE DE PROTECTION	PROTECTION CATEGORY	**IP42 IK 07**
DIMENSIONS	SIZE	330 x 220 x 100 mm
POIDS	WEIGHT	1,8 KG

DECOUPE A REALISER 298 x 85 mm
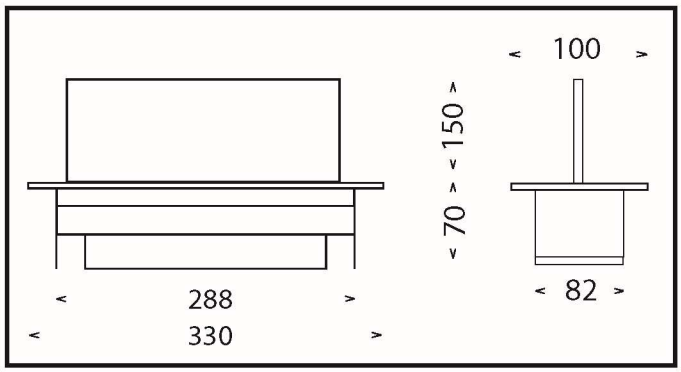
01 47 88 31 31